KEPRA INDUSTRIES

ENSEMBLES MÉCANIQUES

ISO 9001

Votre partenaire industriel en

CONSEIL & FABRICATION D'ENSEMBLES MÉCANIQUES

BUREAU D'ÉTUDES

DESIGN TO COST

USINAGE & MÉCANO-SOUDURE

ASSEMBLAGE/MONTAGE

KEPRA INDUSTRIES

Un service complet en **ensembles mécaniques**

avec usinage, mécano-soudure, montage...

Nous vous assurons un service complet (pièces à l'unité, séries, petites et grandes tailles, en délai urgent pour les dépannages...) avec **un seul interlocuteur**.
Grâce à un investissement régulier,
KEPRA INDUSTRIES dispose des capacités d'usinage suivantes :

Tournage parallèle
D750 × L6000

Tournage vertical
D2700 × H1500

Fraisage
4500 × 1250 × 1250

Alésage
1500 × 1200 mm

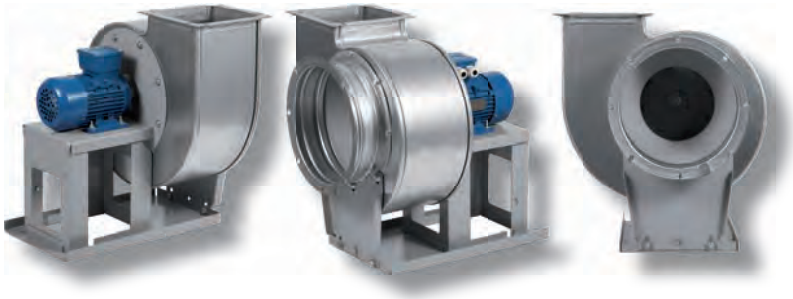

Matières travaillées

Aciers trempés et inoxydables, bronze, cuivre, laiton, aluminium, fonte, inox, inconel, plastique.
Références spéciales sur demande.

NOS AVANTAGES-CLÉS

QUALITÉ

Nous sommes reconnus pour la qualité de nos prestations et pouvons vous fournir une liste de références clients, fidèles depuis 20 à 30 ans... Une maîtrise de la qualité de production, c'est chez nous un indice de 99,4 % en satisfaction client.

DÉLAI COURT

Notre organisation nous permet de réaliser les pièces demandées par nos clients dans un délai moyen inférieur de 2 semaines par rapport à nos concurrents. Par ailleurs, nous sommes à l'écoute de nos clients pour intercaler un besoin urgent dans notre planning de production.

GESTION DE A À Z

Nous souhaitons vous apporter un service complet et donc nos équipes sont là pour vous apporter des conseils sur les matières à utiliser (certaines permettent par exemple des délais plus courts) ou une technique d'usinage.
Nous nous positionnons en partenaire et non pas seulement en sous-traitant.

SOLUTIONS

Nos 3 unités vous proposent :

LYS MÉCANIQUE
Très grandes pièces
(6 m de long / 2,70 m de diamètre)
à l'unité ou petites séries.

NUMAC
Pièces en série (2 à 1000)
à partir de tous métaux et bruts de fonderie.

LANTOINE
Pièces complexes jusqu'à 1 tonne.
Délai court : pièces de maintenance ou en dépannage. Challengez-nous !

ENSEMBLES MÉCANIQUES

Notre groupe est spécialisé dans la fabrication d'ensembles mécaniques dans les secteurs du traitement des fluides ou des déchets, de l'énergie, de la robinetterie industrielle, des machines spéciales, de la chimie, du ferroviaire.

KEPRA INDUSTRIES offre des prestations complètes, de l'étude jusqu'au montage : industrialisation de composants ou de machines, grâce à une démarche Design to cost.

- Réalisation d'ensembles mécaniques avec de **nombreux composants** comme : ensembles de préhension ; paliers fixes et mobiles ; galets de retenue ; vireurs ; supports moto-réducteurs ; trappes et balanciers ; supports de roulement ; centrales de lubrification ; boucliers de sortie (exemple pour une usine de méthanisation)
- Nous réalisons des pièces complexes grâce à des plans en 3D.
- Nous couvrons le spectre des **machines spéciales** dans tous domaines d'activité (machines de découpe, de broyage, de concassage...). Applications : ciment, sucre, emballages, laminoirs, papèterie et cartonnage...
- Nous maîtrisons la fabrication de **supports mécano-soudés et le parachèvement** : châssis pré-équipés, usinage, découpe fil, puis montage des éléments mécaniques.

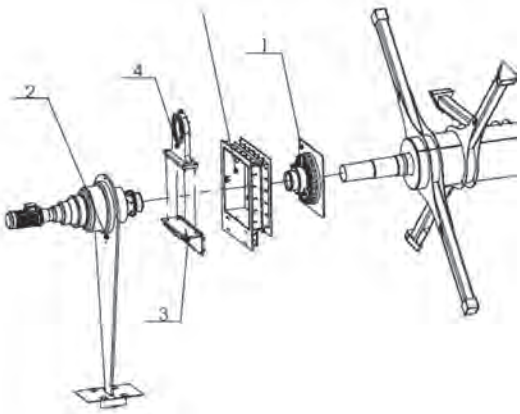

Exemple d'ensemble mécanique pour une usine de méthanisation.

Nos métiers

Usinage, tournage, fraisage, découpe fil, mécano soudure... sur mesure !

BUREAU D'ÉTUDES / CONSEIL DESIGN TO COST

Notre bureau d'études & méthodes agit pour vous aider à industrialiser vos projets de machines ou de circuits de traitement de fluides.

Nous nous apercevons souvent que certains ensembles sont conçus sans penser à leur coût. Certaines données techniques inutiles peuvent entraîner un surcoût de 20 à 30 %. Notre *cellule conseil* agit alors sur des points comme : le choix de la matière selon vos contraintes (ex : résistance à la pression / chaleur / frottement / environnement complexe), les tolérances, le type de soudure, des détails de conception sur certaines pièces. C'est la démarche « Design to cost ».
Nous agissons ainsi avec vous sur toutes les étapes de la production de vos ensembles mécaniques :

Études co-conception → Prototype → Industrialisation Méthodes → Fabrication → Intégration → Maintenance

SERVICE « KEPRA RUSH »

KEPRA INDUSTRIES est capable de fabriquer, dans des délais courts, toutes pièces de maintenance pour limiter le temps d'arrêt d'une ligne de production. Une pièce à 200 € peut parfois éviter 10 000 € de pertes par heure.

Le groupe fabrique aussi toute pièce mécanique, jusqu'à 6 m de long et 2,70 m de diamètre, y compris les opérations complémentaires à l'usinage : traitement thermique, peinture, rectification...

KEPRA INDUSTRIES

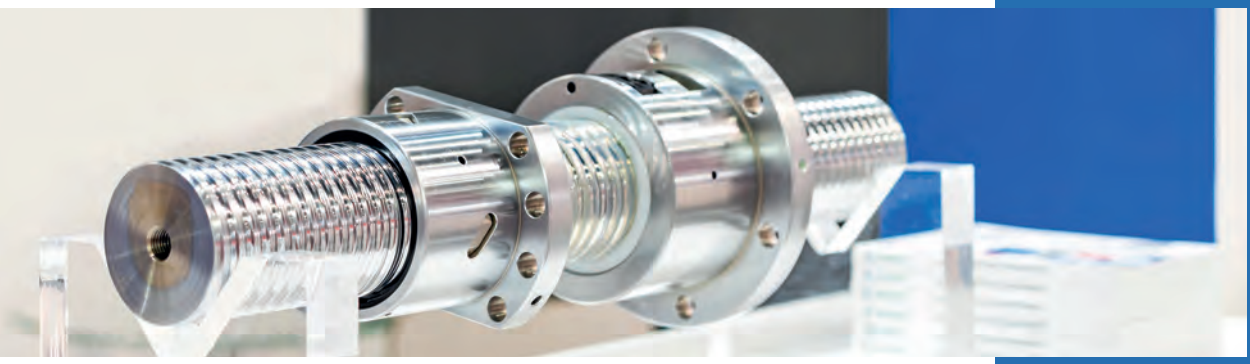

Des ensembles mécaniques complets incluant les étapes de peinture, soudure, montage, accessoires… réalisés grâce à un parc machines en évolution régulière.

KEPRA INDUSTRIES en résumé :

> **50 personnes**

> **5,8 Millions de CA**

> **Des investissements réguliers**

> **Pour de nombreux secteurs : énergie, environnement, machines spéciales, ferroviaire, robinetterie industrielle…**

> **Avec nos valeurs : réactivité, adaptabilité, haute qualité, convivialité**

CONTACT COMMERCIAL

Pour vos projets, nous saurons vous répondre rapidement sur la faisabilité et le délai associé.
Contact : badaoui@kepra.fr ou sur www.groupekepra.com

50 personnes à votre service dans nos 3 ateliers :
✦ LYS MÉCANIQUE ✦ NUMAC ✦ LANTOINE ✦

NOTRE PARC DE 40 MACHINES

Nous couvrons les opérations classiques de tournage, fraisage, découpe fil, mécano-soudure mais aussi toutes les opérations complémentaires : oxycoupage, taillage, mortaisage, alésage, traitement thermique, gravure, *etc.*

> 10 tours CN, Ø 800 maxi et jusqu'à une longueur de 6000 mm, Ep : 3200 mm, Axes C et Y

> 5 tours verticaux, Ø 2700 maxi, H 1500 mm

> 8 tours conventionnels, Ø 800 maxi, Ep : 6000 mm

> 3 fraiseuses CN, 4500 × 1200 × H 1800 mm

> 4 fraiseuses conventionnelles, maxi 2000 × 800 × H 1800 mm

> 4 centres horizontaux palettisés, 1000 × 800 × 800 mm

> 4 centres verticaux, maxi 1600 × 500 × 500 mm

> 1 aléseuse jusqu'au 1500 × 1200 mm

> 1 machine découpe fil FANUC ROBOCUT C600 IC avec une hauteur en Z de 400 mm